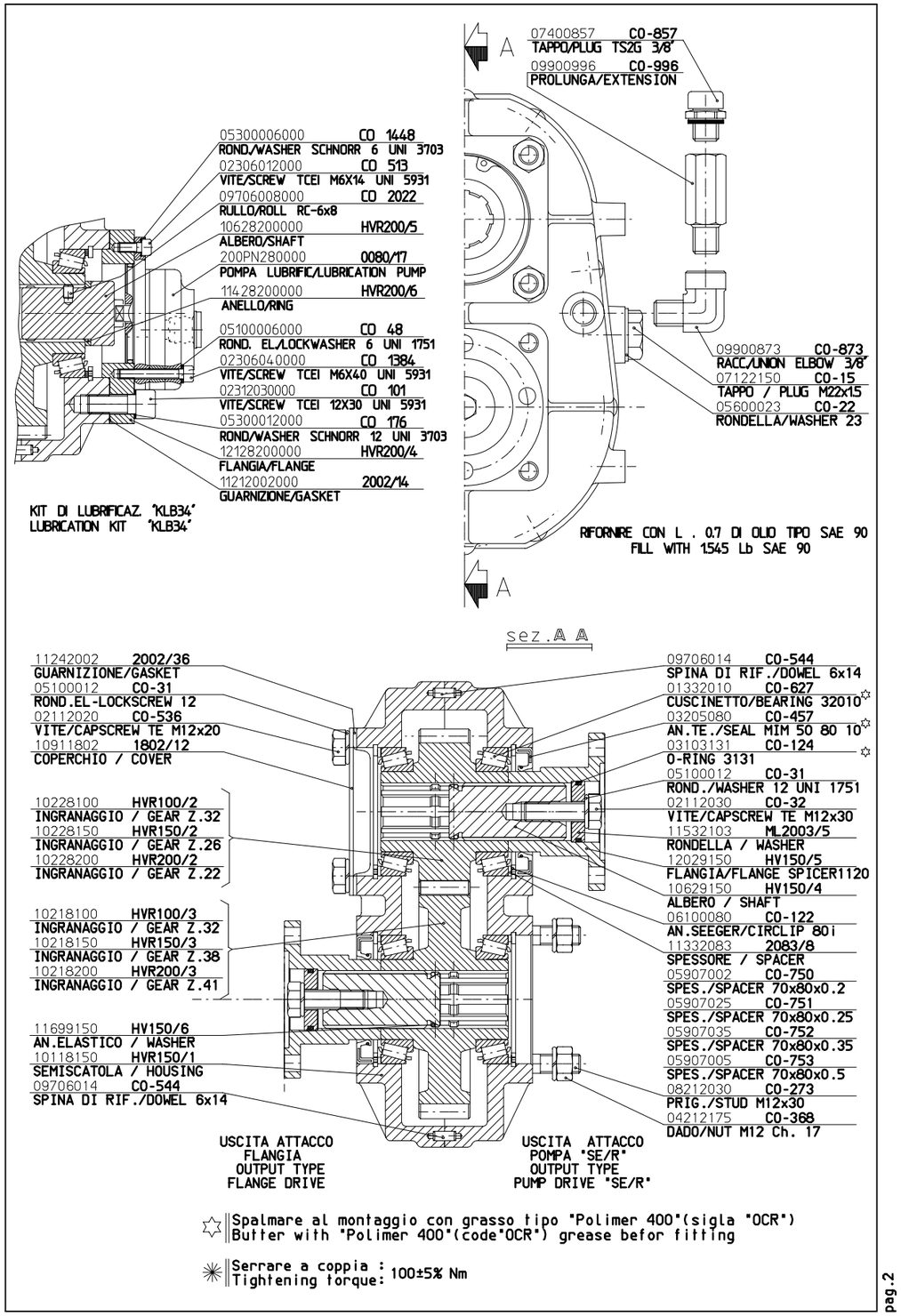

POSSIBILI ALLESTIMENTI / AVAILABLE VERSIONS

CODICE-CODE ACCOPPIATORE SPLITTER GEAR-BOX	APPLICAZIONE-APPLICATION		
802.HR.XXX.1F0 802.HR.XXX.1F1 802.HR.XXX.1F2	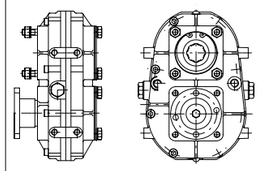	1 -"FL/R"- SPICER 1120 1 -"FL/R"- SPICER 1300 1 -"FL/R"- DIN 10	Attacco flangia per trasmissione cardanica "R" Flange for remote trasmission "R"
802.HR.XXX.2F0 802.HR.XXX.2F1 802.HR.XXX.2F2 802.HR.XXX.2FA	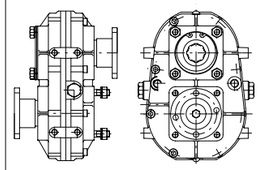	2 -"FL/R"- SPICER 1120 2 -"FL/R"- SPICER 1300 2 -"FL/R"- DIN 10 2 -"FL/R"- DIN 00/DIN 10	Attacco flangia per trasmissione cardanica "R" Flange for remote trasmission "R" Entrata DIN 00/ Uscita DIN 10
802.HR.XXL.2F0 802.HR.XXL.2F1 802.HR.XXL.2F2	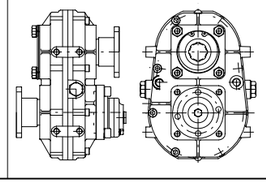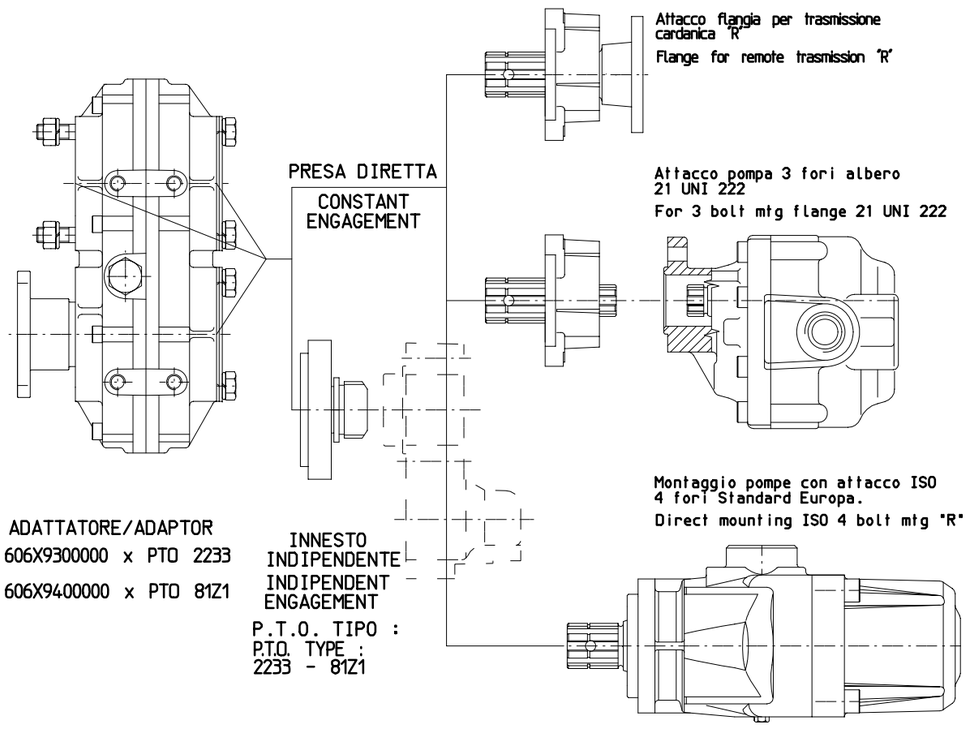	2 -"FL/R"- SPICER 1120 2 -"FL/R"- SPICER 1300 2 -"FL/R"- DIN 10	Attacco flangia per trasmissione cardanica "R" con kit lubrific. KLB34 Flange for remote trasmission "R" with lubrication kit KLB34